Fernpegelregler 03 FR 03

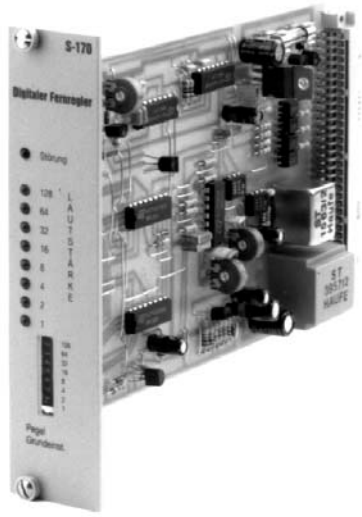

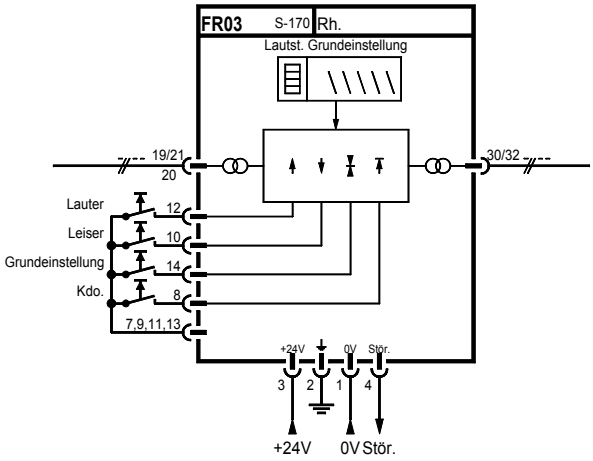

Beschreibung:

Die Baugruppe **FR 03** dient zur Fernregelung von NF-Signalen mittels Gleichspannung. Die Lautstärkeregelung wird mit potentionalfreien Kontakten ausgeführt (1 x laut, 1 x leise). Der Regelbereich umfaßt 76dB, die in 255 Stufen unterteilt sind. Die Anzeige der jeweiligen Lautstärke erfolgt auf der Front. Ist für einen Raum einmal eine optimale Lautstärke ermittelt worden, kann durch Programmierschalter frontseitig dieser Wert eingespeichert werden. Diese Lautstärke wird dann beim Einschalten der Anlage automatisch eingestellt und kann über einen Kontakt extern jederzeit wiederhergestellt werden. Bei Kommando (Kdo) wird die Regelung sofort überbrückt. Mit diesem Fernpegelregler ist in einer ELA-Anlage eine optimale Aussteuerung gewährleistet, denn er begrenzt den max. Ausgangspegel auch noch bei sehr hoher Übersteuerung am Eingang.

Technische Daten:

Anschlüsse:	64-pol. Stiftleiste a, c
Betriebsspannung:	24V DC
Stromaufnahme:	max. 80mA
zul. Umgebungstemp:	0 bis +50°C
Eingang:	symm. erdfrei
Eingangsimpedanz:	>16kΩ
Eingangsnennpegel:	±0dB
Ausgang:	symm. erdfrei
Ausgangsspannung:	±0dB
Ausgangsimpedanz:	<600Ω
Fremdspannungsabstand:	>95dB
Regelbereich:	0 bis 76dB
Anzahl der Einzelwerte:	255
Klirrfaktor:	<0,2%
Übertragungsbereich:	30Hz bis 24kHz
Übersteuerungsfestigkeit:	>30dB
Format:	Eurokarte, 100 x 160 mm mit Frontplatte
Farbe:	RAL 7032
Einbaubreite:	1BE = 2SEP = 30mm
Gewicht:	ca. 200g

Bestelldaten:	Fernpegelregler 03	FR 03	S-170