Fernpegelregler 01 — FR 01
Fernpegelregler 02 — FR 02

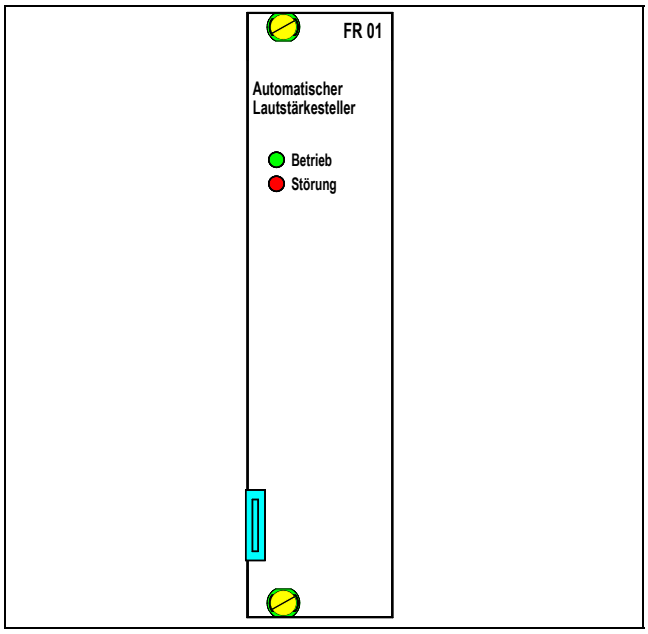

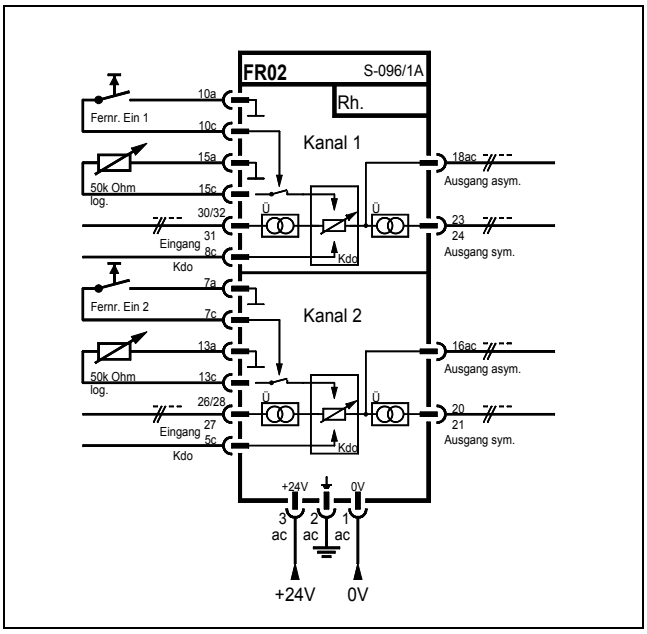

Beschreibung:

Die Baugruppen **FR 01** (ohne Abb.) und **FR 02** dienen zur Fernregelung von NF-Signalen mittels Gleichspannung. Die Ausführung FR 01 besitzt 1 Kanal, bei FR 02 sind es 2 Kanäle. Mit dem Kommando – Eingang (Kdo.) werden die Regler überbrückt. Die Karte arbeitet im Dämpfungsprinzip - ist kein Regler angeschlossen (oder Drahtbruch), ist das NF-Signal voll durchgeschaltet. Für die Regelung sind jeweils 2 Adern notwendig.

Technische Daten:

Anschlüsse:	64-pol. Stiftleiste a, c
Betriebsspannung:	24V DC
Stromaufnahme:	max. 40mA je Kanal
zul. Umgebungstemp:	0 bis +50°C
Eingang:	symm. erdfrei
Eingangsimpedanz:	>33kΩ
Eingangsnennpegel:	±0dB
Ausgang:	symm. erdfrei
Ausgangsspannung:	±0dB
Ausgangsimpedanz:	<600Ω
Fremdspannungsabstand:	>85dB
Regelbereich:	0 bis 60dB
Regelwiderstand:	50kΩ log.
Kanal - Übersprechen:	>80dB
Klirrfaktor:	<0,015%
Übertragungsbereich:	50Hz bis 34kHz
Format:	Eurokarte, 100 x 160mm
Einbaubreite:	1BE = 2SEP = 30mm
Gewicht:	ca. 200g

Bestelldaten:	Fernpegelregler 01	FR 01	S-096/1
	Fernpegelregler 02	FR 02	S-096/1A